NETOLEROVANÉ ROZMĚRY DLE ISO 2768 – mK
DIMENSIONS WITHOUT TOLERANCES:
ACC TO ISO 2768 - mK

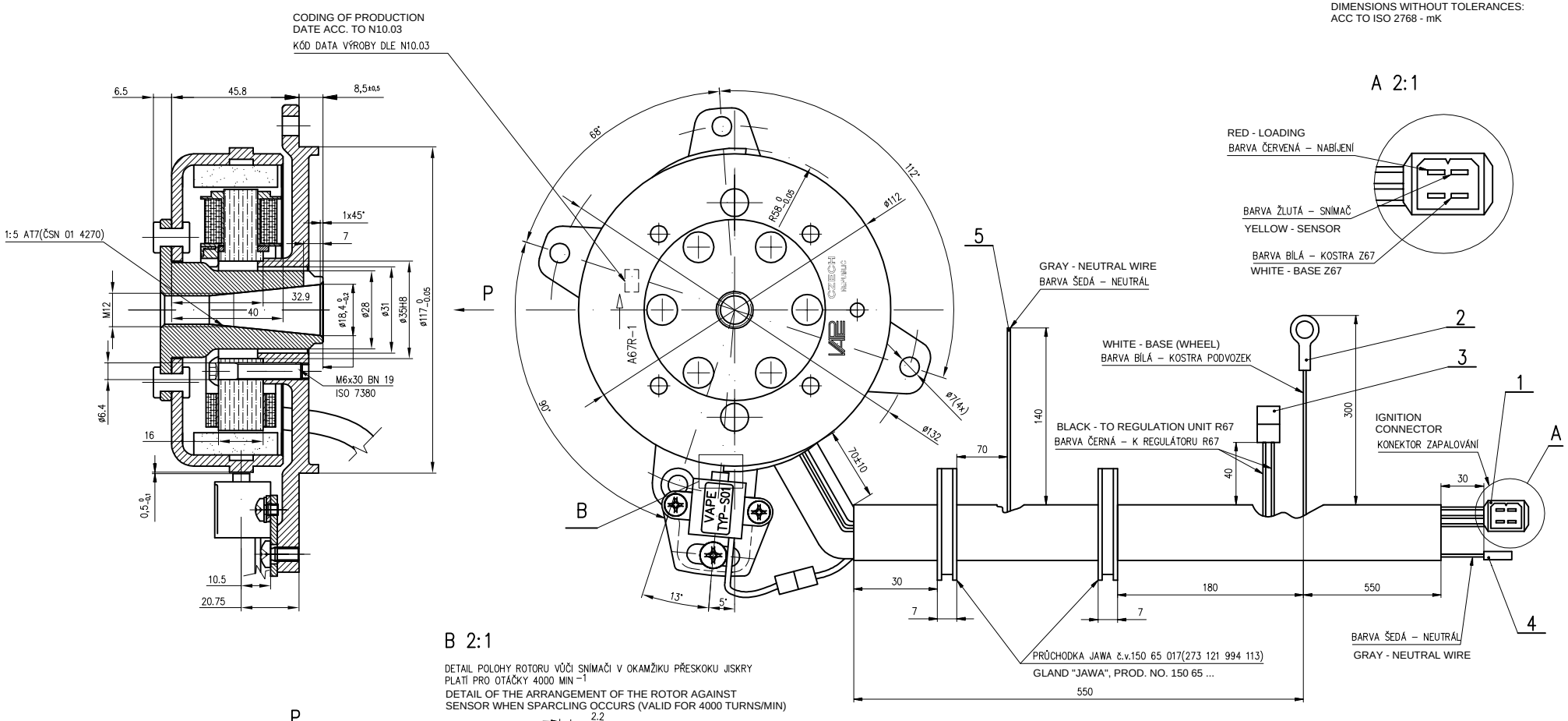

B 2:1

DETAIL POLOHY ROTORU VŮČI SNÍMAČI V OKAMŽIKU PŘESKOKU JISKRY
PLATÍ PRO OTÁČKY 4000 MIN $^{-1}$
DETAIL OF THE ARRANGEMENT OF THE ROTOR AGAINST
SENSOR WHEN SPARCLING OCCURS (VALID FOR 4000 TURNS/MIN)

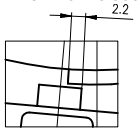

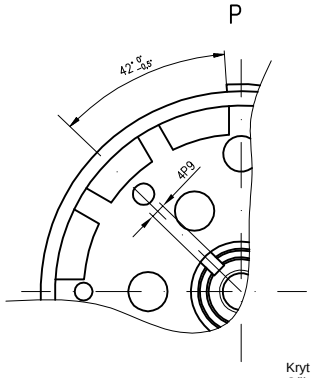

Kryt = COVER
Očko = RING TYPE TERMINAL END
Nůž = BLADE
Dutinka = RECEPTACLE

Table of lugs used for cabling

Tabulka použitých koncovek kabeláže

Item Pc. Lug

Pos.	Kusů	Koncovka
1	1	Kryt AMP 626 057–0 + 3xNůž AMP 2.8 160 887–4
2	1	Očko AMP ø6.2 160 108–2
3	1	Kryt AMP 180 923–0 + 2xDutinka AMP 6.3 5–160 558–2
4	1	Kryt AMP 180 916–0+Nůž AMP 6.3 160 859–2
5	1	Pocínováno v délce 6 mm Soldered by tin (6 mm length)

Kusů	Název – rozměr	Jakost	Norma	Tř. odp.	Hmotnost kg	Povrch dm²	Číslo výkresu – podsestava	Pozice
Poznámka						Povrchová úprava		

Měřítko 1:1 | Systém AutoCAD 2000 | Kreslil VAŠÍČEK | Schválil | Dne 13.7.2000 | Typ A67–1 | Číslo kopie | Změna | Datum | Podpis | Index

CZECH REPUBLIC

Název výkresu: Alternator / ALTERNÁTOR

Nahrazuje v.č.

Číslo výkresu: A–A67–1.1

Formát A 2 | Počet listů | List